LINNER 12

CHASIS

BASTIDOR
- Largueros rectos tipo canal en "C".

MOTOR
- Motor Diésel Cummins ISL-8.9.
- Potencia 280 hp @ 2,100 RPM.
- Par torsional 778 Lb- Ft @ 1,300 RPM.
- 6 cilindros en línea, 8.9 lts.
- Certificación de emisiones EURO 5.

TRANSMISIÓN
- Transmisión automática Allison B400R.
- Seis velocidades al frente y una reversa, con retardador incluido.

EJE DELANTERO
- Eje delantero Meritor.
- Tipo viga "I" Elliot invertida.
- Capacidad: 6,622 Kg. (14,600 Lb).

EJE TRASERO
- Eje trasero Meritor.
- Capacidad: 11,340 Kg. (25,000 Lb).

SUSPENSIÓN DELANTERA
- Neumática Neway de dos bolsas de aire.
- Capacidad: 6,350 Kg. (14,000 Lb).
- Amortiguadores de servicio pesado.

SUSPENSIÓN TRASERA
- Neumática Neway de dos bolsas de aire.
- Capacidad: 11,793 Kg. (26,000 Lb).
- Amortiguadores de servicio pesado.

SISTEMA DIRECCIÓN
- Hidráulica, TRW modelo TAS 65.

SISTEMA ELÉCTRICO
- 24 V, con Sistema Multiplex.
- Dos baterías libres de mantenimiento 12V.

SISTEMA DE FRENOS
- Sistema de frenos de aire doble independiente.
- Frenos delanteros y traseros tipo leva tambor.
- Ajustadores de tipo automático.

COMBUSTIBLE
- Un tanque de combustible en acero con capacidad de 246 Lts.
- Un depósito para UREA de 30 Lts.
- Filtro separador agua/combustible.

LLANTAS Y RUEDAS
- De acero tipo disco 22.5 x 8.25"
- Llantas 11R22.5 marca Goodyear.

OPCIONALES TREN MOTRIZ
- Frenos de disco.
- Sistema ABS y ATC.
- Rims de aluminio.
- Llantas Michelin.

DIMENSIONES

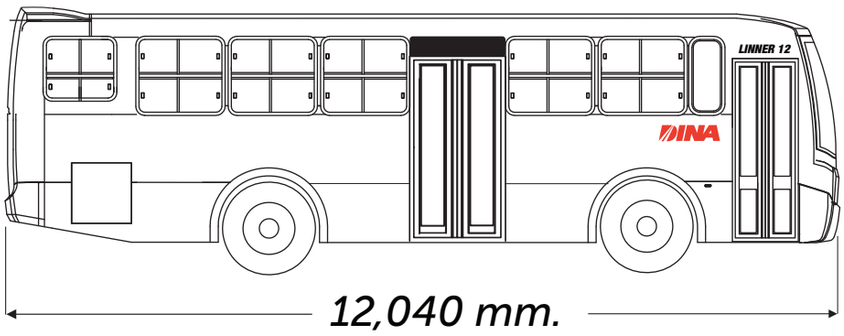

LARGO	**12,040 mm.**
ALTURA	**3,269 mm.**
ANCHO	**2,525 mm.**
DISTANCIA ENTRE EJES	**5,867 mm.**
VOLADO DELANTERO	**2,769 mm.**
VOLADO TRASERO	**3,404 mm.**
PESO BRUTO VEHICULAR	**17,690 kg.**

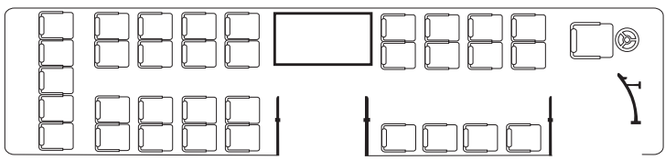

33 asientos de plástico

CARROCERÍA

ESTRUCTURA
- Estructura monocasco tubular de acero galvanizado (PTR) y protección anticorrosiva en las uniones.

PUERTAS
- Delantera y central de dos hojas abatibles con mandos electroneumáticos e inhibidor de aceleración.

REVESTIMIENTOS INTERIORES
- Revestimiento interior en lámina con pintura electrostática y paneles de PRFV.
- Aislamiento de poliuretano espreado.

ESPEJOS INTERIORES
- Espejo retrovisor interior central.
- Dos espejos interiores redondos convexos y uno plano sobre las puertas.

PASAMANOS
- De acero inoxidable en acabado natural.
- Un espacio para silla de ruedas frente a la puerta central con cinturón de seguridad de tres puntos y timbre.

ASIENTOS
- 33 asientos de plástico AMAYA Tauro.

ASIENTO DE OPERADOR
- Asiento conductor de respaldo alto forrado en tela con suspensión neumática.
- Cinturón de seguridad de tres puntos para operador.

REVESTIMIENTOS EXTERIORES
- Revestimiento exterior en lámina de acero galvanizada y PRFV.

VENTANILLAS
- Ventanillas 50-50% pegadas con corredizo superior y cristales tintex verdes.
- Cuatro ventanillas con salida de emergencia.

PARABRISAS
- Cristal claro inastillable en tres secciones.

ESPEJOS EXTERIORES
- Dos: plano y convexo en ambos lados de la unidad.

MISCELÁNEOS
- Piso de madera contrachapada con tratamiento contra humedad y linóleum para tráfico pesado.
- Iluminación exterior con Led's y faros principales de halógeno.
- Iluminación interior con lámparas de Led's.
- Torreta frontal y luces de contraflujo.
- Cinco timbres.
- Tablero con instrumentos en color negro con clúster en pantalla LCD.
- Estéreo con CD y radio AM/FM con 8 bocinas distribuidas a lo largo del salón de pasajeros.
- Dos letreros de ruta en Led's, frontal panorámico y lateral.
- Defroster de 2 velocidades y aire caliente.
- Tres fallebas en toldo para ventilación y como salidas de emergencia (con ventilación eléctrica con capacidad de 33 m3/hr).
- Visera para conductor multi-posiciones y una lateral tipo cortina.
- Huellas de escalones ascenso y descenso en aluminio antiderrapante.
- Kit de herramientas (gato de 12 toneladas, llave de tuercas, extintor de 2 kg. y triángulos reflejantes).

OPCIONALES
- Rack portabicicletas para dos bicicletas en la parte delantera de la unidad.
- Mecanismo elevador de silla de ruedas de tres escalones con capacidad máxima de carga 300 Kg.

DINA Camiones S.A. de C.V. se reserva el derecho de modificar las características de sus productos en cualquier momento y sin previo aviso.